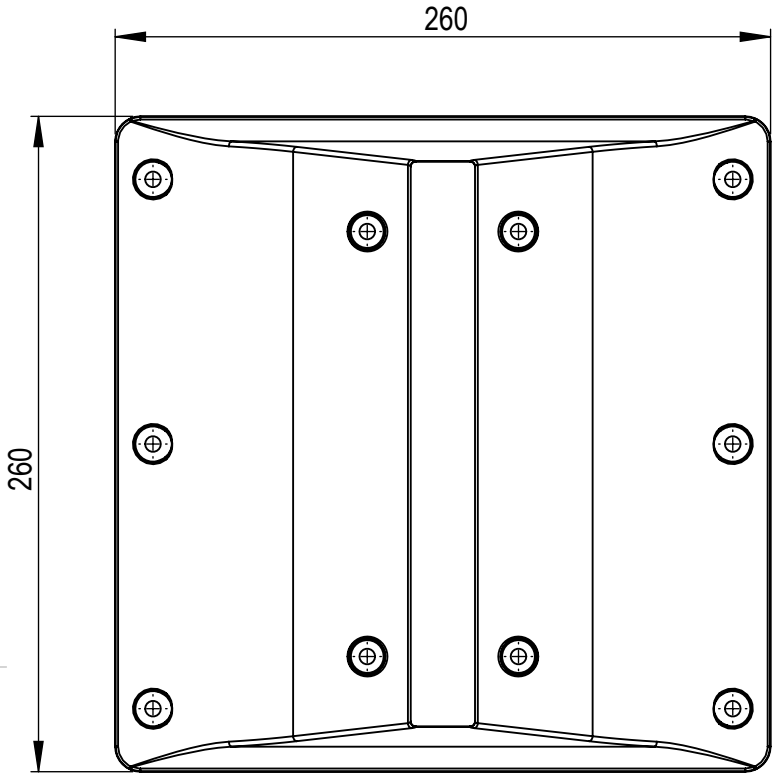

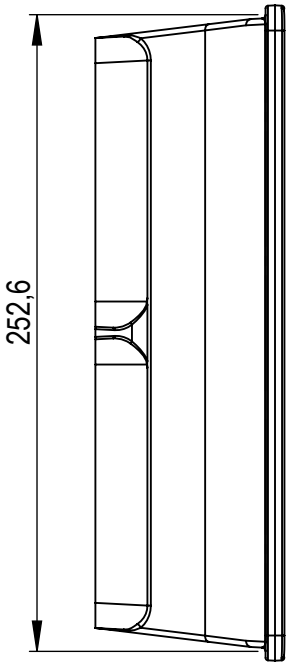

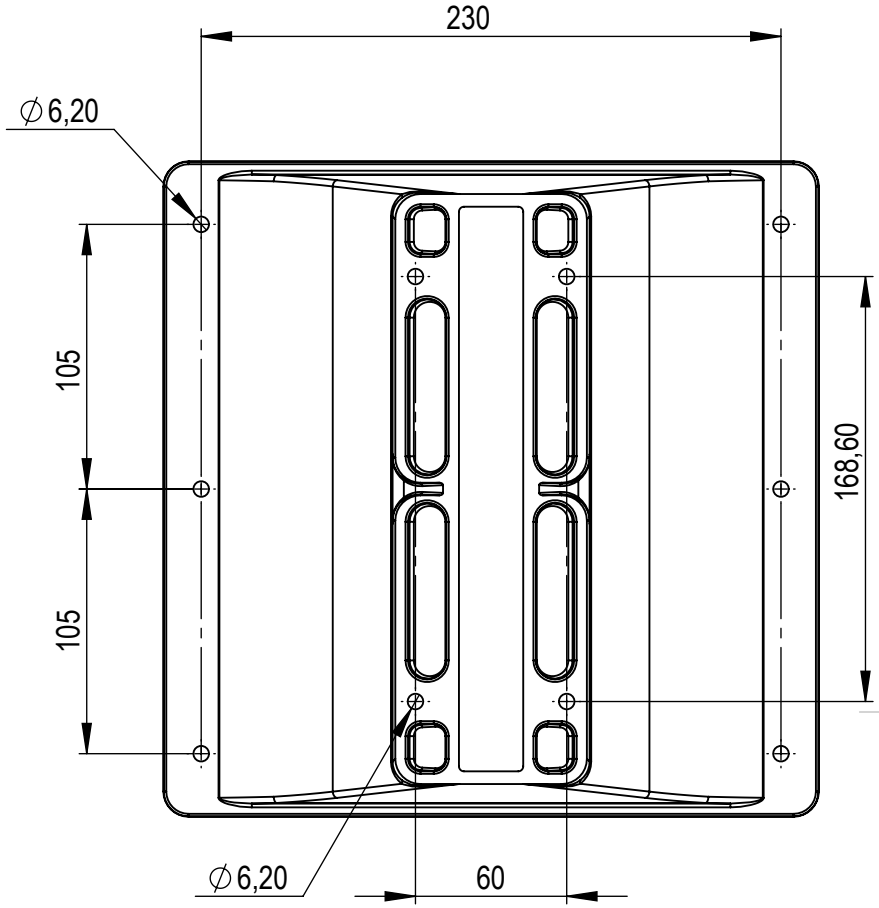

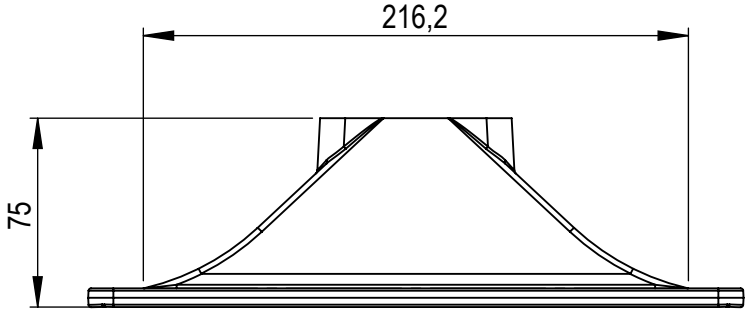

HF148

Scale: 1:3	Dimensions in mm	A4

B&C SPEAKERS