TECHNICAL DRAWING

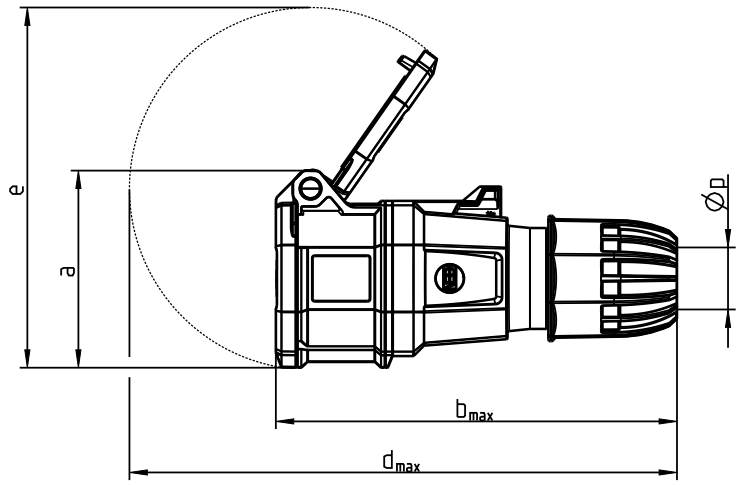

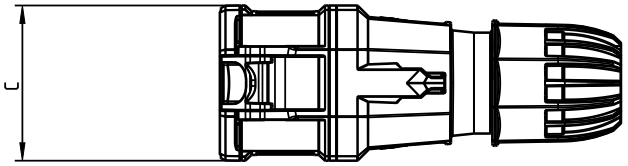

Amp.	16A			32A		
Pole	3	4	5	3	4	5
a	72	82	87	94	94	97
b	146	165	165	196	196	196
c	54	65	69	76	76	76
d	195	221	229	263	263	268
e	131	145	160	169	169	177
Øp	6.5-14	7.1-17	7.1-17	9.6-28.1	9.6-28.5	9.6-28.5