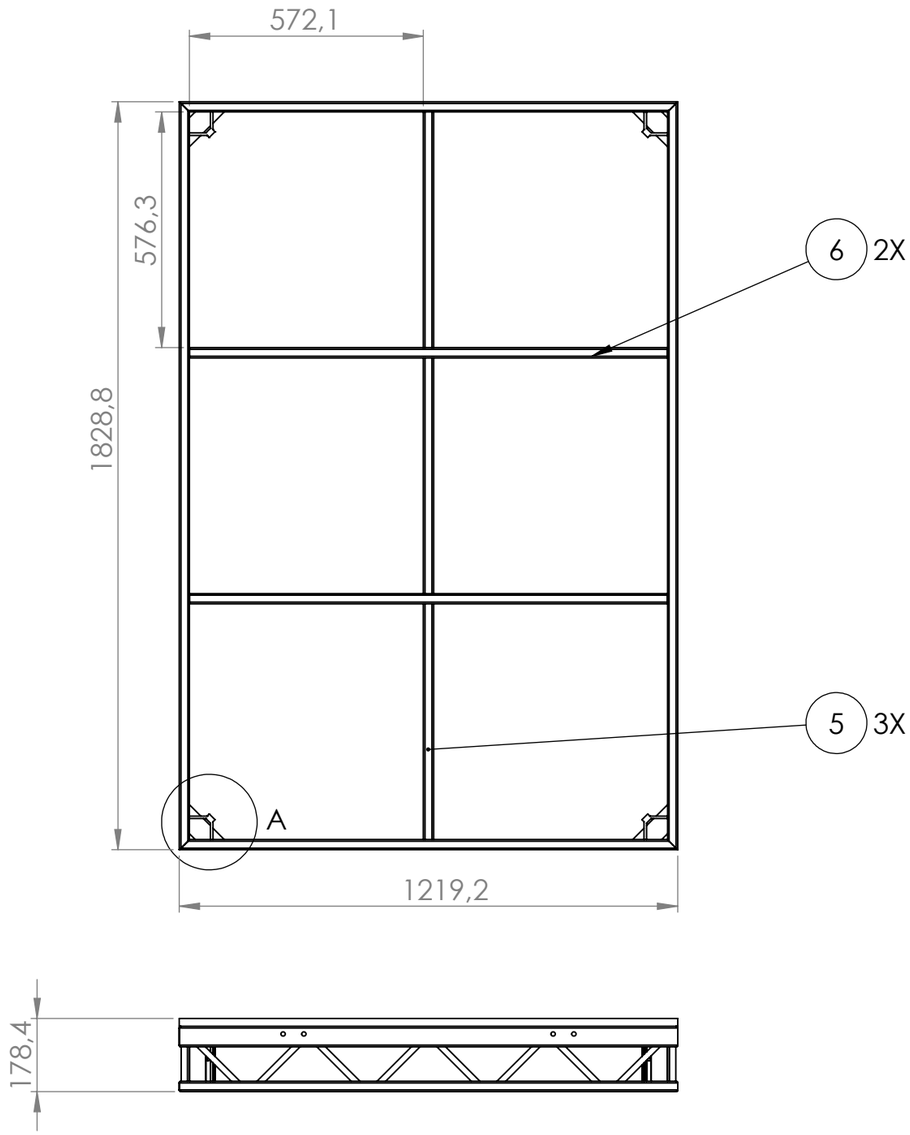

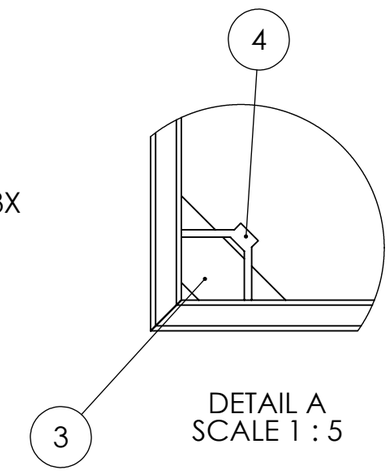

DETAIL A
SCALE 1 : 5

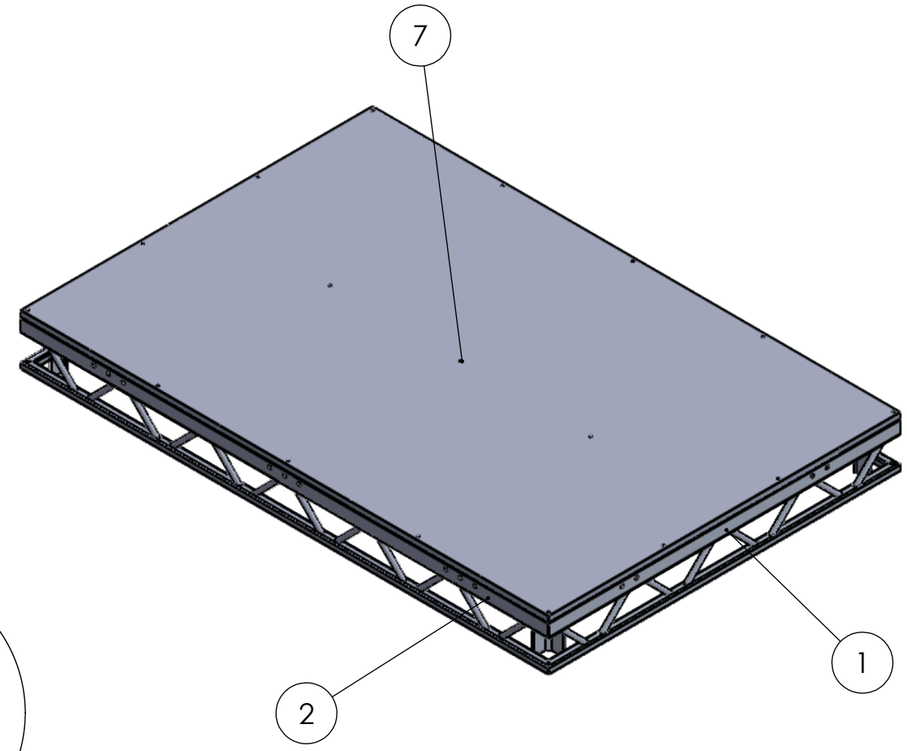

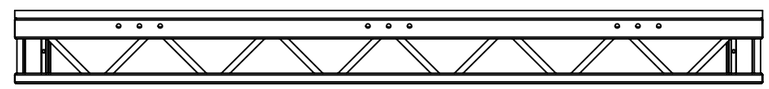

NR ELEMENTU	NAZWA	OPIS / RYSUNEK	ILOŚĆ
1	4ft - bok	0074.1.2	2
2	6ft - bok	0074.14.1	2
3	Płaskownik narożny	0074.1.3	4
4	Profil Narożny	0074.1.4	4
5	Belka 25x25x3	L=576,3	3
6	Belka 50x25x3	L=1168,4	2
7	Sklejka - podest spawany	1828,8mm x 1219,2mm x 19mm	1

CHYBA ŻE OKREŚLONO INACZEJ:
WYMIARY SĄ W MILIMETRACH
WYKOŃCZENIE POWIERZCHNI:
TOLERANCJE:
LINIOWA: ISO 2768-1 m
KĄTOWA: ISO 2768-1 m

WYKOŃCZENIE:

STĘP OSTRE KRAWĘDZIE

NIE SKALUJ RYSUNKU

POPRAWKA 01

6ftx4ft

	IMIĘ I NAZWISKO	PODPIS	DATA
NARYS.	J.STANGRET		2022-09-12
SPRAWDZ.			
ZATWIER.			
WYPROD.			
Z.JAKOŚCI			

MATERIAŁ:

WAGA: (54.56) kg

NR RYSUNKU 0074.14

A3

SKALA:1:15

ARKUSZ 1 Z 1